SPECIFICATION APPLIED

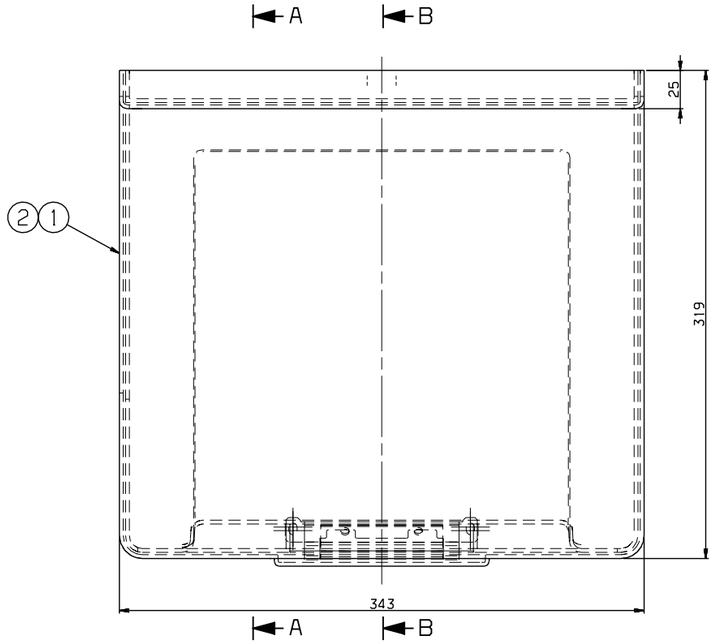

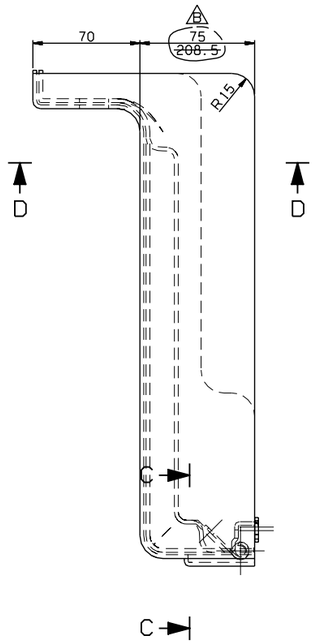

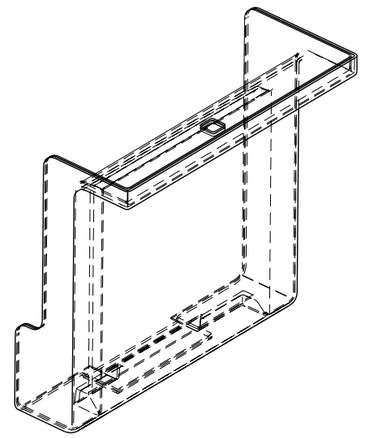

ISOMETRIC VIEW
SCALE=1/3

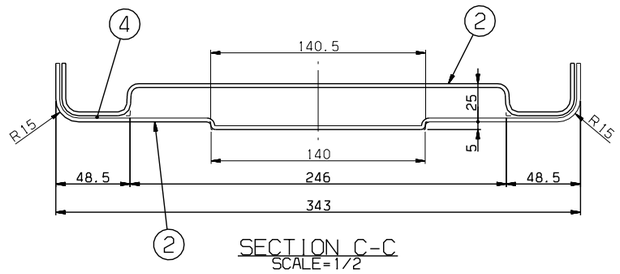

SECTION C-C
SCALE=1/2

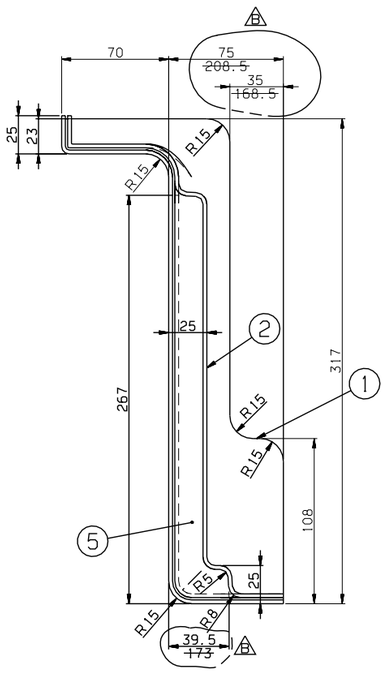

SECTION A-A
SCALE=1/2

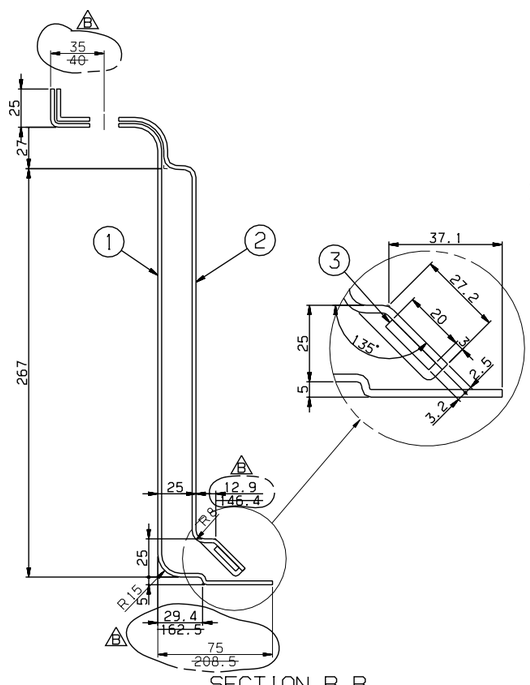

SECTION B-B
SCALE=1/2

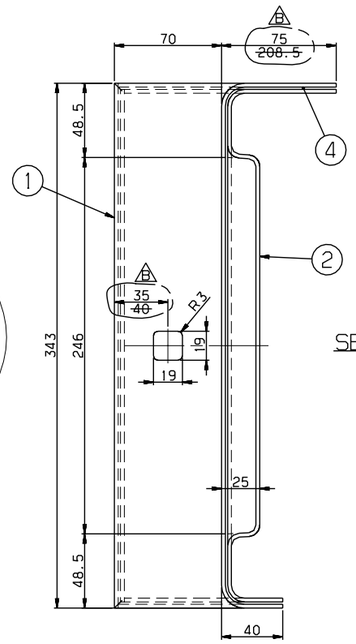

SECTION D-D
SCALE=1/2

NOTE
1. 명기하지 않은 R값은 3-D DATA에 의해 제작할 것.
1. UNSPECIFIED DIMENSION SHALL BE ACCDING TO 3-D DATA.

5	RFC25024AN0-005	PACKING	PU SPONGE	1 SET		AR
4	RFC25024AN0-004	BOND	ASSY	100 CC		AR
3	RFC25024AN0-003	TAP SEAT	SS400	1		T3.2X20X130
2	RFC25024AN0-002	SUPPORT	ASSY	1		T2.5
1	RFC25024AN0-001	COVER	FRP	1		T2.5
품번 NO.	부품 번호 PART NO.	품명 DESCRIPTION		재질 MATERIAL	수량 Q'TY	중량 W.T	비고 REMARKS

승인 APP	H.G.RYU 2008.10.14	재질 MAT'L	ASSY	마감		COVER
검사 CHK	H.S.KIM 2008.10.14	중량 G.W		TITLE		
설계 DGN	J.I.LEE 2008.10.14	일반공차 MC / MD / CT	B / B / B	도면 번호 DRG. NO	MS	RFC25024AN0 Ver. 00 Rev. -B
제도 DRG		SIZE	A1	SCALE	1/2	매수 SHEET 1 of 1
		#2번호 REF. NO.	FCP03704	HYUNDAI Rotem 현대로템주식회사		

기호 MARK	일자 DATE	변경 내역 DETAIL OF REVISION(E.C ZONE)	설변번호 E.C NO.	설계 DGN	검도 CHK	승인 APP
B x8	2010.07.09	CHANGED COVER SIZE.	3D5101-U117	J.I.LEE	H.S.KIM	H.G.RYU
A x1	2009.12.30	UNIT MODIFIED	3D5101-U080	J.I.LEE	H.S.KIM	H.G.RYU

08-3D5101
FC-124
난-PRJT
참리본품 CATIA

주조 CASTING	~ 40	2	4
	~ 30	2	3
	~ 10	1	1.5
용접	≤ 3	0.5	1
절삭 CUTTING	~3150	-	7
	~1600	4	5
	~ 800	3	4
	~ 400	2	3
	~ 200	1.5	2
	~ 100	1	1.5
등급 GRADE		A	B
주물 구조용 CASTING (±)			
~ 20M	8	14	24
~ 15M	7	12	21
~ 12M	6	10	18
~ 8M	5	8	14
~ 4M	4	6	11
~ 2M	3	4	8
~ 1M	2	3	6
~ 315	1	2	4
~ 120	1	2	3
~ 30	1	1	1
등급 GRADE		A	B	C
용접 구조용 WELDING (±)				
~ 20M	-	6.0	8.0
~ 15M	-	5.0	7.0
~ 12M	-	4.0	6.0
~ 8M	-	3.0	5.0
~ 4M	0.8	2.0	4.0
~ 2M	0.5	1.2	3.0
~ 1M	0.3	0.8	2.0
~ 315	0.2	0.5	1.2
~ 120	0.15	0.3	0.8
~ 30	0.1	0.2	0.5
3~6	0.05	0.1	0.2
등급 GRADE		A	B	C
기계 가공용 MACHINING (±)				

구십사이은 일반공차를 GENERAL TOLERANCE

본 도면은 당사 재산이므로 허락없이 무단복사/배포 금지함. PROPERTY OF ISSUING ENTITY, CANNOT BE DISTRIBUTED OR REPRODUCED WITHOUT AUTHORIZATION.